ЕВРО-3
ЕВРО-4

КОММУНАЛЬНАЯ ТЕХНИКА
MUNICIPAL VEHICLES

МУСОРОВОЗ С ЗАДНЕЙ ЗАГРУЗКОЙ
REAR LOADING GARBAGE COLLECTOR

Предназначены для механизированной и ручной загрузки, уплотнения, транспортировки и выгрузки твердых коммунальных отходов

Designed for mechanized and manual loading, compaction, transport and unloading of solid municipal waste

(4x2)

МАЗ / MAZ
-4901P2-320 -490143-390
-4901W2-320
-4901W2-330

	-490143-390	-4901P2-320 -4901W2-320 -4901W2-330
	Евро-3 / *Euro-3*	Евро-4 / *Euro-4*
Технологическая вместимость кузова, м³ / *Technological body volume, m³*	10	10
Полная масса, кг, не более / *Gross mass, kg*	12500	12500
Масса снаряженная, кг / *Equipped mass, kg*	8425	8750
Масса загружаемых бытовых отходов, кг, не более/ *Loaded waste mass, kg*	4000	3675
Диапазон плотности твердых коммунальных отходов под загрузку, кг/м³ / *The density range of solid municipal waste for loading, kg/m³*	95-205	95-205
Коэффициент уплотнения: / *Compaction factor*		
- при плотности ТКО 95 кг/м³ / *at a density of 95 kg of SMW / m³*	до 6	до 6
- при плотности ТКО 135 кг/м³ / *at a density of 95 kg of SMW / m³*	до 4	до 4
- при плотности ТКО более 185 кг/м³ / *at a density of 95 kg of SMW / m³*	до 3	до 3
Вместимость загрузочной емкости заднего борта, м³, не менее / *Loading container capacity of rear side, m³, not less*	1,1	1,1
Управление спецоборудованием / *Control of special equipment*	Полуавтоматическое или ручное / *Semi-automatic or manual*	
Режим работы / *Operation mode*	Непрерывный или циклический / *Continuous or cyclical*	
Грузоподъемность опрокидывателя, кг/ *Dumper payload capacity,kg*	500	500
Распределение полной массы / *Distribution of the gross mass*		
- на переднюю ось, кг / *on front axle, kg*	4500	4500
- на задний мост, кг / *on rear axle, kg*	8000	8000
Базовое шасси / *Base chassis*	МАЗ-438043-340-004	МАЗ-4380P2-440-001
		МАЗ-4380W2-440-001
		МАЗ-4381W2-440-001
Колесная база, мм / *Wheelbase, mm*	3400	3400
Двигатель / *Engine*	ММЗ-Д-245.35Е3, 115 кВт(155л.с)	ММЗ-Д-245.35Е4, 130 кВт(177л.с)
		Cummins 4ISBe4 185, 130 кВт(177л.с)
Коробка отбора мощности / *Power take-off*	МС4333-9108100-05	QC45B
Коробка передач / *Gearbox*	КП САА3-433420	КП Fast Gear 6J70T
Число передач КП / *Number of speeds*	5	6
Топливный бак, л / *Fuel tank, l*	130	130
Размерность шин / *Tyres dimensions*	9.00R20	9.00R20
Кабина / *Cabin*	Малая, 2-х или 3-х местная / *Small, 2 or 3 seats*	Малая, 2-х местная / *Small, 2 seats*
Производитель оборудования и модель / *Equipment manufacturer and model*		КО-456-10 ("Коммаш")

Тех. параметры и габарит. размеры приведены для базовых комплектаций / *Technical data and dimensions are given for standard configuration*

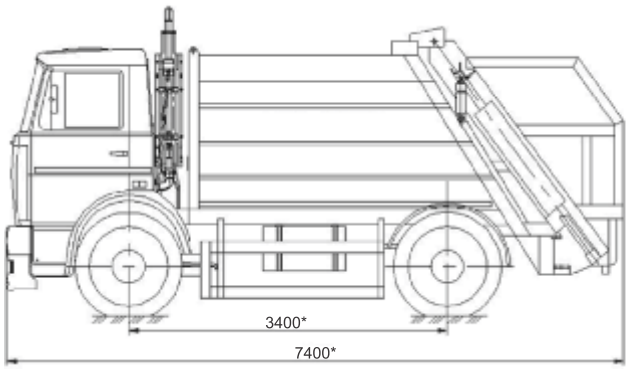

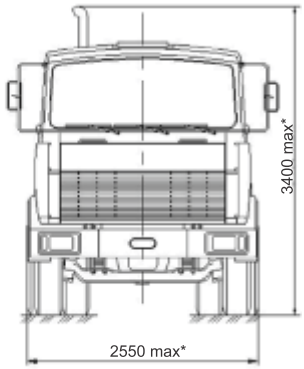

МУСОРОВОЗ С БОКОВОЙ ЗАГРУЗКОЙ
SIDE LOADING GARBAGE COLLECTING TRUCK

Предназначены для механизированной загрузки из контейнеров, уплотнения, транспортировки и выгрузки твердых коммунальных отходов

Designed for mechanized loading of containers, compaction, transportation and unloading of solid municipal waste

(4x2)
МАЗ / MAZ -490343-390

	-490343-390
	Евро-3 / *Euro-3*
Технологическая вместимость кузова, м³ / *Technological body volume, m³*	10
Полная масса, кг, не более / *Gross mass, kg*	10100
Масса снаряженная, кг / *Equipped mass, kg*	6950
Масса загружаемых бытовых отходов, кг, не более/ *Loaded waste mass, kg*	3150
Коэффициент уплотнения / *Compaction factor*	4
Управление спецоборудованием / *Control special equipment*	Ручное / *Manual*
Обслуживаемые контейнеры, м³ / *Serviced containers, m³*	0,75 металлические/ *0,75 metal*
Тип разгрузки / *Unloading type*	Самосвальный / *Dump*
Грузоподъемность манипулятора, кг/ *Manipulator lifting capacity,kg*	700
Распределение полной массы / *Distribution of the gross mass*	
- на переднюю ось, кг / *on front axle, kg*	3800
- на задний мост, кг / *on rear axle, kg*	6300
Базовое шасси / *Base chassis*	МАЗ-457043-342-004
Колесная база, мм / *Wheelbase, mm*	3000
Двигатель / *Engine*	ММЗ-Д-245.30Е3, 115 кВт (155л.с)
Коробка отбора мощности / *Power take-off*	МС4333-9108100-05
Коробка передач / *Gearbox*	КП САА3-433420
Число передач КП / *Number of speeds*	5
Топливный бак, л / *Fuel tank, l*	130
Размерность шин / *Tyres dimensions*	8.25R20
Транспортная скорость, км/ч / *Transport speed, km / h*	60
Кабина / *Cabin*	Малая, 3-х местная / *Small, 3 seats*
Производитель оборудования и модель / *Equipment manufacturer and model*	КО-449-17 ("Коммаш")

Тех. параметры и габарит. размеры приведены для базовых комплектаций / *Technical data and dimensions are given for standard configuration*

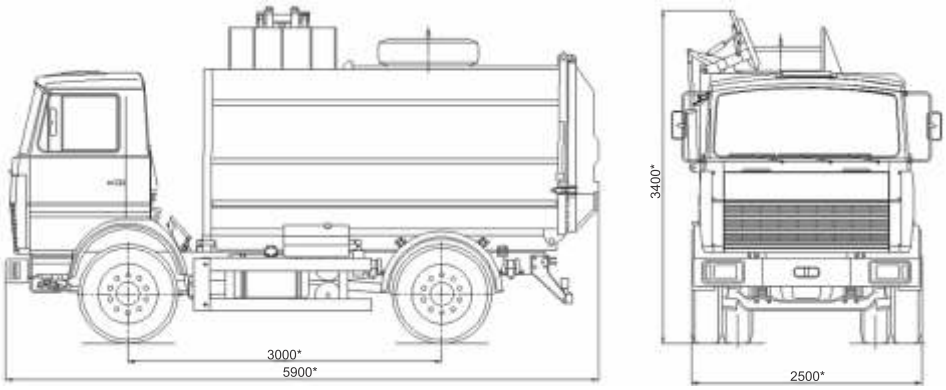

МУСОРОВОЗ С ЗАДНЕЙ ЗАГРУЗКОЙ
REAR LOADING GARBAGE COLLECTOR

Предназначены для механизированной и ручной загрузки, уплотнения, транспортировки и выгрузки твердых коммунальных отходов

Designed for mechanized and the manual loading, compaction, transportation and unloading of solid municipal waste

(4x2)

МАЗ / MAZ -4905W1-040 «Сапфир»

	-4905w1-040
	Евро-4 / *Euro-4*
Технологическая вместимость кузова, м³ / *Technological body volume, m³*	6
Полная масса, кг, не более / *Gross weight, kg*	10100
Масса снаряженная, кг / *Equipped mass, kg*	7525
Масса загружаемых бытовых отходов, кг, не более/ *Loaded waste mass, kg*	2500
Диапазон плотности твердых коммунальных отходов под загрузку, кг/м³ / *The density range of solid municipal waste for loading, kg/m³*	95-205
Коэффициент уплотнения: / *Compaction factor*	
- при плотности ТКО 95 кг/м³ / *at a density of 95 kg of SMW / m³*	до 6
- при плотности ТКО 135 кг/м³ / *at a density of 95 kg of SMW / m³*	до 4
- при плотности ТКО более 185 кг/м³ / *at a density of 95 kg of SMW / m³*	до 3
Вместимость загрузочной емкости заднего борта, м³, не менее / *Loading container capacity of rear side, m³, not less*	1,1
Тип обслуживаемых контейнеров, м³	Евроконтейнера 0,12-1,1
Управление спецоборудованием / *Control of special equipment*	Полуавтоматическое или ручное / *Semi-automatic or manual*
Режим работы / *Operation mode*	Непрерывный или циклический / *Continuous or cyclical*
Грузоподъемность опрокидывателя, кг/ *Dumper payload capacity, kg*	500
Базовое шасси / *Base chassis*	МАЗ-4570W1-442-011
Колесная база, мм / *Wheelbase, mm*	3000
Двигатель / *Engine*	Cummins ISF3.8e4168, 124 kW (168h.p.)
Коробка отбора мощности / *Power take-off*	QC45B
Коробка передач / *Gearbox*	6J70TA
Число передач КП / *Number of speeds*	6
Топливный бак, л / *Fuel tank, l*	130
Размерность шин / *Tyres dimensions*	8.25R20
Кабина / *Cabin*	Малая, 2-х / *Small, 2*
Производитель оборудования и модель / *Equipment manufacturer and model*	завод «Могилёвтрансмаш»

Тех. параметры и габаритные размеры приведены для базовых комплектаций /*Technical data and dimensions are given for standard configuration*

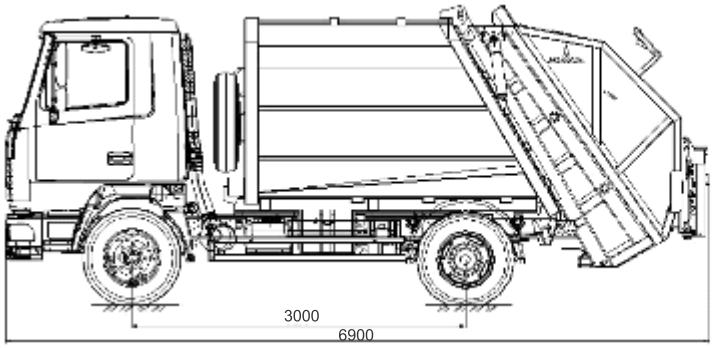

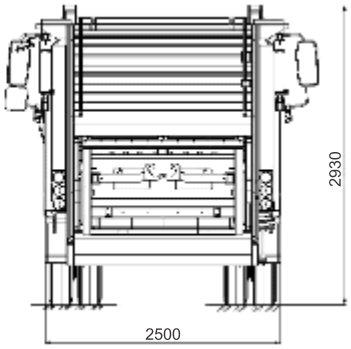

МУСОРОВОЗ КОНТЕЙНЕРНЫЙ
SKIP LOADERS GARBAGE COLLECTING TRUCK

Предназначен для сбора твердых бытовых отходов и крупногабаритного строительного мусора, транспортирования и разгрузки в местах утилизации

Designed for collection of solid domestic waste and large size debris, its transportation and unloading in places of neutralization

(4x2)

МАЗ / MAZ
-4906P2-320
-4906W2-320 -4906W2-330

	-4906P2-320 -4906W2-320 -4906W2-330
	Евро-4 / *Euro-4*
Технологическая вместимость кузова, м³ / *Technological body volume, m³*	8
Полная масса, кг, не более / *Gross mass, kg*	12500
Масса снаряженная, кг / *Equipped mass, kg*	6955
Масса загружаемых бытовых отходов, кг, не более/ *Loaded waste mass, kg*	5545
Коэффициент уплотнения / *Compaction factor*	1550
Управление спецоборудованием / *Control of special equipment*	Ручное / *Manual*
Время установки контейнера с земли на автомобиль, сек / *Time for placing container from ground surface onto the truck, sec*	70
Тип разгрузки / *Unloading type*	Самосвальный / *Dump*
Время разгрузки контейнера самосвальным способом, сек / *Time for container unloading by dumping, sec*	60
Распределение полной массы / *Distribution of the gross mass*	
- на переднюю ось, кг / *on front axle, kg*	4500
- на задний мост, кг / *on rear axle, kg*	8000
Базовое шасси / *Base chassis*	МАЗ-4380P2-440-001 МАЗ-4380W2-440-001 МАЗ-4381W2-440-001
Колесная база, мм / *Wheelbase, mm*	3400
Двигатель / *Engine*	ММЗ-Д-245.35Е4, 130 кВт (177л.с) Cummins 4ISBe4 185, 130 кВт (177л.с)
Коробка отбора мощности / *Power take-off*	QC45B
Коробка передач / *Gearbox*	КП Fast Gear 6J70T
Число передач КП / *Number of speeds*	6
Топливный бак, л / *Fuel tank, l*	130
Размерность шин / *Tyres dimensions*	9.00R20
Транспортная скорость, км/ч / *Transport speed, km / h*	60
Кабина / *Cabin*	Малая, 3-х местная / *Small, 3 seats*
Производитель оборудования и модель / *Equipment manufacturer and model*	КО-450-08 ("Коммаш")

Тех. параметры и габарит. размеры приведены для базовых комплектаций / *Technical data and dimensions are given for standard configuration*

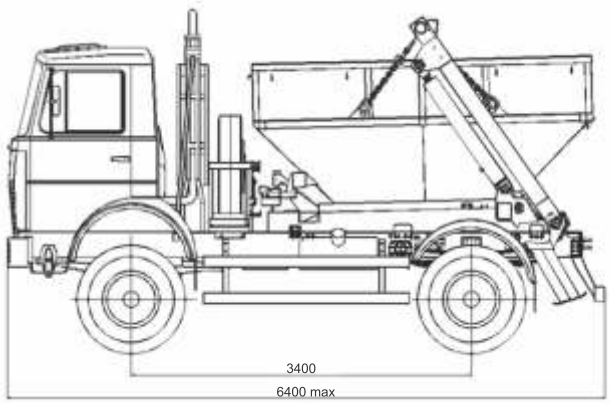

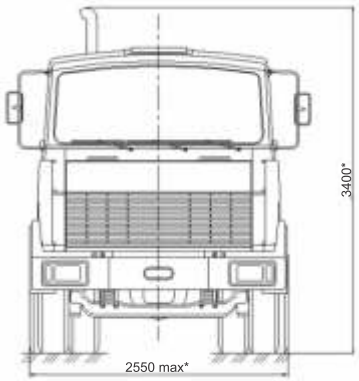

МУСОРОВОЗ С БОКОВОЙ ЗАГРУЗКОЙ
SIDE LOADING GARBAGE COLLECTING TRUCK

Предназначены для механизированной загрузки из контейнеров, уплотнения, транспортировки и выгрузки твердых коммунальных отходов

Designed for mechanized loading of containers, compaction, transportation and unloading of solid municipal waste

(4x2)
МАЗ / MAZ
-490743
-4907P2-020 «Сапфир»

	-490743	-4907P2-020
	Евро-3 / *Euro-3*	Евро-4 / *Euro-4*
Технологическая вместимость кузова, м³ / *Technological body volume, m³*	13	13
Полная масса, кг, не более / *Gross mass, kg*	12500	12500
Масса снаряженная, кг / *Equipped mass, kg*	7900	7900
Масса загружаемых бытовых отходов, кг, не более/ *Loaded waste mass, kg*	4600	4600
Коэффициент уплотнения / *Compaction factor*	4	4
Управление спецоборудованием / *Control of special equipment*	Ручное / *Manual*	Ручное / *Manual*
Обслуживаемые контейнеры, м³ / *Serviced containers, m³*	0,75 металлические/ *0,75 metal*	0,75 металлические/ *0,75 metal*
Тип разгрузки / *Unloading type*	Самосвальный / *Dump*	Самосвальный / *Dump*
Грузоподъемность манипулятора, кг/ *Manipulator lifting capacity, kg*	500	500
Распределение полной массы / *Distribution of the gross mass*		
- на переднюю ось, кг / *on front axle, kg*	4500	4500
- на задний мост, кг / *on rear axle, kg*	8000	8000
Базовое шасси / *Base chassis*	МАЗ-438043-340-003	МАЗ-4380P2-440-001
Колесная база, мм / *Wheelbase, mm*	3400	3400
Двигатель / *Engine*	ММЗ-Д-245.30Е3, 115 кВт (155л.с)	ММЗ-Д-245.35Е4, 130 кВт (177л.с)
Коробка отбора мощности / *Power take-off*	МС4333-9108100-05	QC45B
Коробка передач / *Gearbox*	КП САА3-433420	КП Fast Gear 6J70T
Число передач КП / *Number of speeds*	6	6
Топливный бак, л / *Fuel tank, l*	130	130
Размерность шин / *Tyres dimensions*	9.00R20	9.00R20
Транспортная скорость, км/ч / *Transport speed, km / h*	60	60
Кабина / *Cabin*	Малая, 3-х местная / *Small, 3 seats*	Малая, 3-х местная / *Small, 3 seats*
Производитель оборудования и модель / *Equipment manufacturer and model*		«Могилёвтрансмаш»

Тех. параметры и габарит. размеры приведены для базовых комплектаций / *Technical data and dimensions are given for standard configuration*

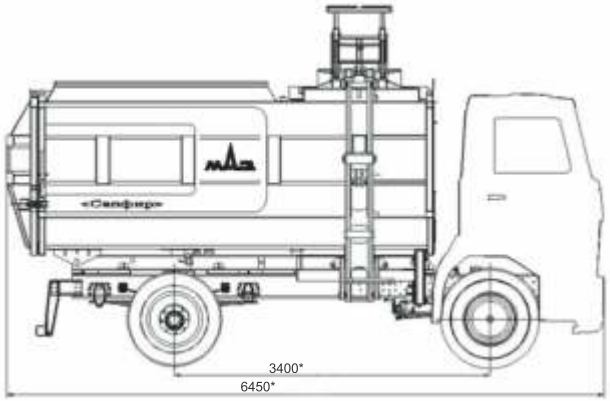

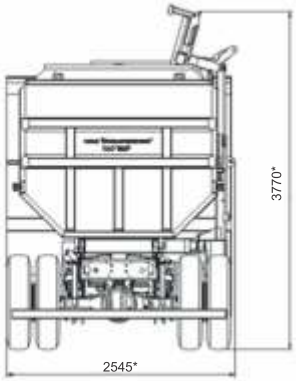

ВАКУУМНАЯ МАШИНА
VACUUM MACHINE

Предназначена для вакуумной очистки выгребных ям и канализационных колодцев, транспортирования и выгрузки в местах утилизации жидких отходов, не содержащих горючих и взрывоопасных веществ

Designed for vacuum cleaning of cesspits and sewer manholes, transportation and unloading at places disposal of liquid waste, non-inflammable and non-explosive substances

(4x2)

МАЗ / MAZ-492143-390
МАЗ / MAZ-4921W1-340

	-492143-390	-4921W1-340
	Евро-3 / Euro-3	Евро-4 / *Euro-4*
Вместимость цистерны, дм^3 / *Tank capacity, l*	4,2	4,2
Полная масса, кг, не более / *Gross mass, kg*	10100	10100
Масса снаряженная, кг / *Equipped mass, kg*	5525	5525
Глубина очищаемой ямы, м , не менее / *Cleaned pit depth, m*	5	5
Производительность вакуум-насоса, м^3/ч / *Vacuum pump output, m^3/h*	310	310
Разрежение в цистерне, МПа, не менее / *Rarefaction in the tank, not less, Mpa*	0,08	0,08
Время наполнения цистерны, мин / *Time for tank filling, min*	5	5
Время опорожнения цистерны, мин (под давлением) / *Time for tank unloading, min: under pressure*	4	4
Время опорожнения цистерны, мин (самотеком) / *Time for tank unloading, min: by gravity*	5	5
Распределение полной массы / *Distribution of the gross mass*		
- на переднюю ось, кг / *on front axle, kg*	3800	3800
- на задний мост, кг / *on rear axle, kg*	6300	6300
Базовое шасси / *Base chassis*	МАЗ-457043-343-010	МАЗ-4570W1-442-012
Колесная база, мм / *Wheelbase, mm*	3000	3000
Двигатель / *Engine*	ММЗ Д245.30Е3, 115 кВт(155л.с)	Cummins ISF3.8e4168, 122 кВт(166л.с)
Коробка отбора мощности / *Power take-off*	МС4333-9108100-05	QC45B
Коробка передач / *Gearbox*	КП САА3-433420	КП Fast Gear 6J70TA
Число передач КП / *Number of speeds*	5	6
Топливный бак, л / *Fuel tank, l*	130	130
Размерность шин / *Tyres dimensions*	8.25R20	8.25R20
Кабина / *Cabin*	Малая, 2, 3-х местная / *Small, 2, 3 seats*	Малая, 2, 3-х местная / *Small, 2, 3 seats*
Производитель оборудования и модель / *Equipment manufacturer and model*		КО-529-11 ("Коммаш")

Тех. параметры и габарит. размеры приведены для базовых комплектаций / *Technical data and dimensions are given for standard configuration*

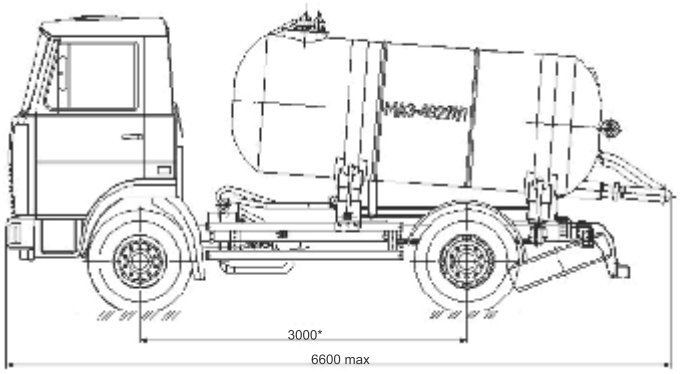

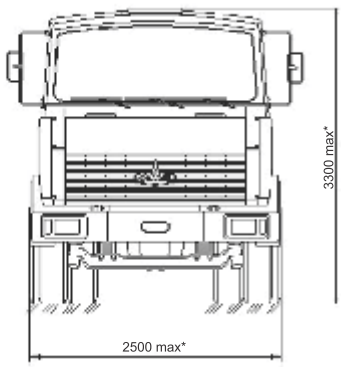

ИЛОСОСНАЯ МАШИНА
SEWAGE DISPOSAL TRUCK

Илососная машина предназначена для механизированной очистки дождеприемников (колодцев) городской дождевой (линевой) канализационной сети от ила и транспортировки его к месту выгрузки

Designed for mechanized cleaning of rainwater inlets (manholes) of municipal rain (rainfall) sewer net of silt and for it transportation to the place of unloading

(4x2)

МАЗ / MAZ -4926W2-L30

	-4926W2-L30
Базовое шасси / *Base chassis*	МАЗ-4381W2
Объем цистерны, м^3 / *Tank capacity, m^3*	4
Производительность насоса высокого давления, л/мин / *Capacity of high-pressure pump, l/min*	127
Диаметр промываемых труб, мм / *Diameter of wash tube, mm*	20-600
Производительность вакуумного насоса, л/мин / *Diameter of vacuum pump, l/min*	5400(безнапорное движение) 5160(60% вакуума)
Полная масса, кг / *Gross weight, kg*	12500
Масса спецоборудования, кг / *Special equipment of mass, kg*	3000
Масса снаряженная, кг / *Equipped mass, kg*	7750
Распределение технически допустимой общей массы автомобиля / *Distribution of technically permissible total weight of truck*	
- на переднюю ось, кг / *on front axle, kg*	4415
- на заднюю ось, кг / *on rear axle, kg*	8085
Габаритные размеры, мм / *Overall dimensions, mm*	
- длина / *length*	6710
Двигатель / *Engine*	Cummins
Экологическая норма / *Ecological standard*	Евро-4 / *Euro-4*
Мощность двигателя, кВт/л.с / *Power, kW/hp*	130(185)
Тип коробки передач / *Gearbox type*	Механическая
Размерность шин / *Tyres dimensions*	9.00R20
Топливный бак, л / *Fuel tank, l*	200
Производитель оборудования и модель / *Equipment manufacturer and model*	J.Hvidtved Larsen A/S

Тех. параметры и габаритные размеры приведены для базовых комплектаций / *Technical data and dimensions are given for standard configuration*

МУСОРОВОЗ С БОКОВОЙ ЗАГРУЗКОЙ
SIDE LOADING GARBAGE COLLECTING TRUCK

Предназначены для механизированной загрузки из контейнеров, уплотнения, транспортировки и выгрузки твердых коммунальных отходов

Designed for mechanized loading of containers, compaction, transportation and unloading of solid municipal waste

(4x2)
МАЗ / MAZ
-5902А2-390
-5902В2-310

	-5902А2-390	-5902В2-310
	Евро-3 / *Euro-3*	Евро-4 / *Euro-4*
Технологическая вместимость кузова, м³ / *Technological body volume, m³*	18,5	18,5
Полная масса, кг, не более / *Gross weight, kg*	19500	20500
Масса снаряженная, кг / *Equipped mass, kg*	11100	11345
Масса загружаемых бытовых отходов, кг, не более/ *Loaded waste mass, kg*	8400	9080
Коэффициент уплотнения / *Compaction factor*	4	4
Управление спецоборудованием / *Control of special equipment*	Ручное / *Manual*	Ручное / *Manual*
Обслуживаемые контейнеры, м³ / *Serviced containers, m³*	0,75 металлические/ *0,75 metal*	0,75 металлические/ *0,75 metal*
Тип разгрузки / *Unloading type*	Самосвальный / *Dump*	Самосвальный / *Dump*
Грузоподъемность манипулятора, кг/ *Manipulator lifting capacity, kg*	700	500
Распределение полной массы / *Distribution of the gross mass*		
- на переднюю ось, кг / *on front axle, kg*	6500	7500
- на задний мост, кг / *on rear axle, kg*	13000	13000
Базовое шасси / *Base chassis*	МАЗ-5337А2-346	МАЗ-5340В2-425-013
		МАЗ-5340В2-485-013
Колесная база, мм / *Wheelbase, mm*	3950	4000
Двигатель / *Engine*	ЯМЗ-6563.10, 169 кВт(230л.с), Евро-3	ЯМЗ-5363, 176 кВт(240л.с), Евро-4
Коробка передач / *Gearbox*	КП ЯМЗ-2361-06	КП ZF 9S1310TO
		КП 9js135A
Коробка отбора мощности / *Power take-off*		NH1/c, QH50
Число передач КП / *Number of speeds*	5	9
Топливный бак, л / *Fuel tank, l*	200	300
Размерность шин / *Tyres dimensions*	12.00R20	315/80R22,5
Транспортная скорость, км/ч / *Transportat speed, km / h*	60	60
Кабина / *Cabin*	Малая / *Small*	Малая / *Small*
Производитель оборудования / *Equipment manufacturer*	КО-449-33(«Коммаш»)	("Коммаш" г.Мценск)

Тех. параметры и габаритные размеры приведены для базовых комплектаций /*Technical data and dimensions are given for standard configuration*

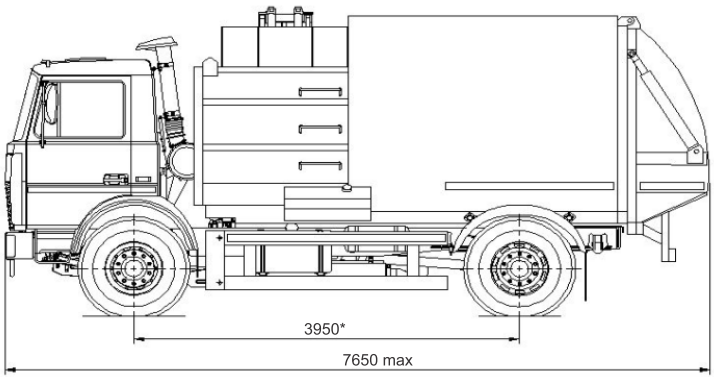

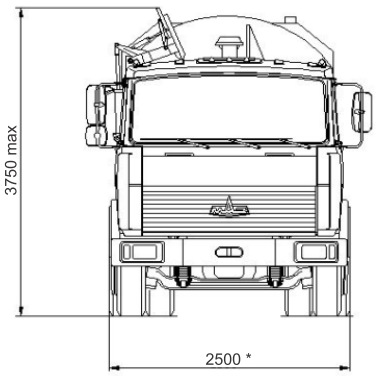

МУСОРОВОЗ С ЗАДНЕЙ ЗАГРУЗКОЙ
REAR LOADING GARBAGE COLLECTOR

Предназначены для механизированной и ручной загрузки, уплотнения, транспортировки и выгрузки твердых коммунальных отходов

Designed for mechanized and the manual loading, compaction, transportation and unloading of solid municipal waste

(4x2)

МАЗ / MAZ -5903B2-F10

	-5903B2-F10
Базовое шасси / *Base chassis*	МАЗ-5340B2-425-030
Вместимость кузова, м^3 / *Body capacity, m^3*	14
Полная масса, кг / *Gross weight, kg*	19000
Масса снаряженная, кг / *Equipped mass, kg*	12849
Масса спецоборудования, кг / *Special equipment mass, kg*	6044
Габаритные размеры, мм / *Overall dimensions, mm*	
длина/ширина/высота / *length, width, height*	5770/2300/2370
Двигатель / *Engine*	ЯМЗ-5361.10
Экологическая норма / *Ecological standard*	Евро-4 / *Euro-4*
Мощность двигателя, кВт/л.с / *Power, kW/hp*	176 (240)
Коробка передач / *Gearbox*	ZF9S1310T0
Тип коробки передач / *Gearbox type*	Механическая
Число передач КП / *Number of gear*	9
Размерность шин / *Tyres dimensions*	315/80R22.5
Топливный бак, л / *Fuel tank, l*	200
Производитель оборудования / *Equipment manufacturer*	FAUN

Тех. параметры и габаритные размеры приведены для базовых комплектаций / *Technical data and dimensions are given for standard configuration*

МУСОРОВОЗ С ЗАДНЕЙ ЗАГРУЗКОЙ
REAR LOADING GARBAGE COLLECTOR

Предназначены для механизированной загрузки из контейнеров, уплотнения, транспортировки и выгрузки твердых коммунальных отходов

Designed for mechanized loading of containers, compaction, transportation and unloading of solid municipal waste

(4x2)
МАЗ / MAZ -5903B2-N10

	-5903B2-N10
Технологическая вместимость кузова, м³ / *Technological body volume, m³*	15
Базовое шасси / *Base chassis*	МАЗ-5340B2-425-013
Полная масса, кг / *Gross weight, kg*	19000
Распределение технически допустимой общей массы автомобиля / *Distribution of technically permissible total weight of truck:*	
- на переднюю ось, кг / *on front axle, kg*	7500
- на заднюю ось, кг / *on rear axle, kg*	13000
Полный вес подъемного устройства, кг / *Gross weight of lifting tackle, kg*	565
Грузоподъемность опрокидывателя, кг / *Dumper payload capacity, kg*	1000
Коэффициент прессования / *Compression ratio*	7
Усилие прессования, т / *Compacting force, t*	32
Цикл прессования, сек / *Press cycle, sec*	25
Максимальное давление системы, бар / *Maximum system pressure, bar*	255
Поток гидравлики, л/мин / *Flow hydraulics, l/min*	105-130
Приемный бункер, м³ / *Receiving hopper, m³*	2,4
Объем контейнеров, л / *Volume of containers, l*	120-1100
Ширина выгрузки, мм / *Unloading width, mm*	1975
Колесная формула / *Wheel arrangement*	4x2
Колесная база / *Wheelbase*	3650
Мощность двигателя, кВт/л.с / *Power, kW/hpn*	240
Производитель оборудования / *Equipment manufacturer*	GeesinkNorba

Отличительной особенностью мусоровозов GeesinkNorba от конкурентов является мощный прессующий механизм, который позволяет прессовать КГМ (крупногабаритный мусор)

Тех. параметры и габаритные размеры приведены для базовых комплектаций /*Technical data and dimensions are given for standard configuration*

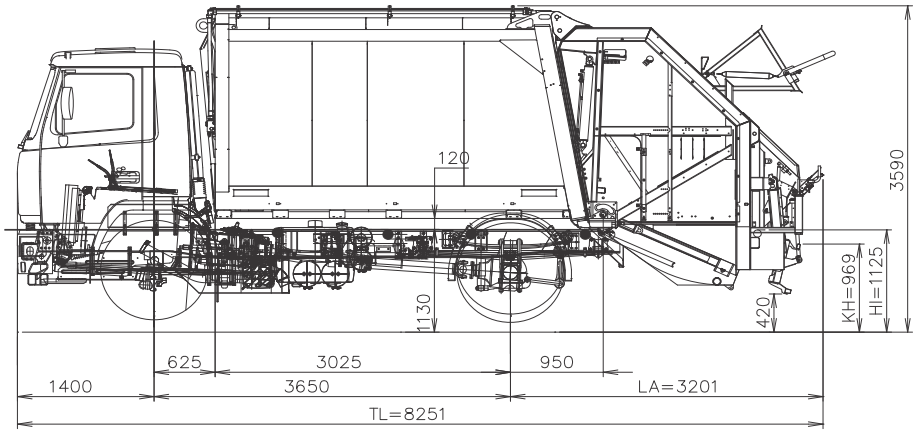

МУСОРОВОЗ С ЗАДНЕЙ ЗАГРУЗКОЙ
REAR LOADING GARBAGE COLLECTOR

Предназначены для механизированной и ручной загрузки, уплотнения, транспортировки и выгрузки твердых коммунальных отходов

Designed for mechanized and the manual loading, compaction, transportation and unloading of solid municipal waste

(4x2)

МАЗ / MAZ -5904B2-010/5904A2-020 «Сапфир»

	5904B2-010	5904A2-020
	Евро-4 / *Euro-4*	Евро-3 / *Euro-3*
Технологическая вместимость кузова, м³ / *Technological body volume, m³*	17	16
Полная масса, кг, не более / *Gross mass, kg*	20500	19500
Масса снаряженная, кг / *Equipped mass, kg*	13500	12125
Масса загружаемых бытовых отходов, кг, не более/ *Loaded waste mass, kg*	7000	7300
Диапазон плотности твердых коммунальных отходов под загрузку, кг/м³ / *The density range of solid municipal waste for loading, kg/m³*	95-205	95-205
Коэффициент уплотнения: / *Compaction factor*		
- при плотности ТКО 95 кг/м³ / *at a density of 95 kg of SMW / m³*	до 6	до 6
- при плотности ТКО 135 кг/м³ / *at a density of 95 kg of SMW / m³*	до 4	до 4
- при плотности ТКО более 185 кг/м³ / *at a density of 95 kg of SMW / m³*	до 3	до 3
Вместимость загрузочной емкости заднего борта, м³, не менее / *Loading container capacity of rear side, m³, not less*	1,8	1,8
Управление спецоборудованием / *Control of special equipment*	Полуавтоматическое или ручное / *Semi-automatic or manual*	Полуавтоматическое или ручное / *Semi-automatic or manual*
Режим работы / *Operation mode*	Непрерывный или циклический / *Continuous or cyclical*	Непрерывный или циклический
Грузоподъемность опрокидывателя, кг/ *Dumper payload capacity, kg*	700	700
Распределение полной массы / *Distribution of the mass gross*		
- на переднюю ось, кг / *on front axle, kg*	7500	6500
- на задний мост, кг / *on rear axle, kg*	13000	13000
Базовое шасси / *Base chassis*	МАЗ-5340B2-425-013	МАЗ-5337A2-346
Колесная база, мм / *Wheelbase, mm*	4000	3950
Двигатель / *Engine*	ЯМЗ-5363, 176 кВт(240л.с)	ЯМЗ-6563.10, 169 кВт(230л.с)
Коробка отбора мощности / *Power take-off*	NH/1c	
Коробка передач / *Gearbox*	КП ZF 9S1310TO	КП ЯМЗ-2361-06
Число передач КП / *Number of speeds*	9	5
Топливный бак, л / *Fuel tank, l*	300	200
Размерность шин / *Tyres dimensions*	315/80R22,5	12.00R20
Кабина / *Cabin*	Малая, 3-х местная / *Small, 3 seats*	Малая, 3-х местная/*Small, 3 seats*
Производитель оборудования и модель / *Equipment manufacturer and model*	«Могилёвтрансмаш»	(«Коммаш»)

Тех. параметры и габарит. размеры приведены для базовых комплектаций / *Technical data and dimensions are given for standard configuration*

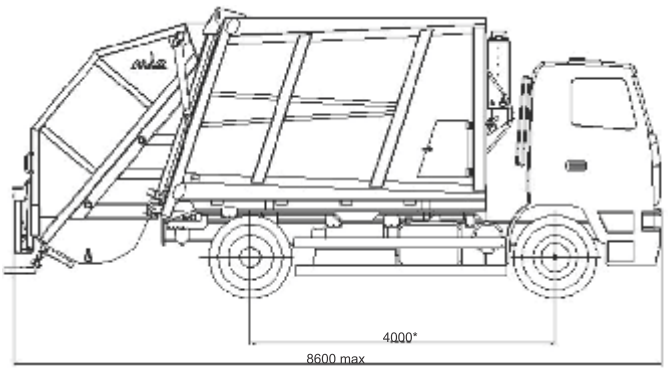

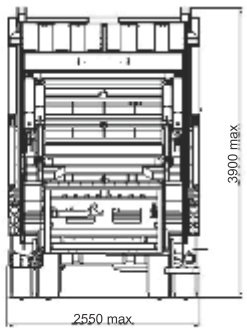

КОМБИНИРОВАННАЯ ДОРОЖНАЯ МАШИНА
COMBINED TRUCK

Предназначена для всесезонного использования по содержанию городских дорог с асфальтовым и бетонным покрытием

Designed for all-season city roads maintenance with asphalt and concrete cover

(4x2)
МАЗ / MAZ -5905А2-390

	-5905А2-390
	Евро-3 / *Euro-3*
Комплектации машин: / *Machines configuration:*	
Поливомоечное, плужное, щеточное оборудование / *Washing, plough, brush equipment*	МАЗ-5905А2-391
Распределяющие, плужное, щеточное оборудование / *Distributors, plough, brush equipment*	МАЗ-5905А2-392
Полная масса, кг, не более / *Gross mass, kg*	18000
Распределяющее оборудование: / *Distributing equipment*	
- ширина рабочей зоны посыпки, м/ *spreading width of working area , m*	4-9
- плотность посыпки инертными материалами, г/м ^{2} / *density of spreding inert materials, g/m^2*	100-400
- объем загружаемых материалов в кузов, м^3, не более / *loading materials volume, m^3*	8800
- рабочая скорость движения, км/ч, не более / *operating speed, km / h*	10-20
Поливомоечное оборудование: / *Washing equipment*	
- ширина рабочей зоны при мойке, м/ *width of working area when washing , m*	8,5
- рабочее давление воды, Мпа / *operating water pressure, Mpa*	0,8
- вместимость цистерны, дм^3 / *tank capacity, l*	9000
- рабочая скорость движения, км/ч, не более / *Operating speed, km / h*	10-20
Плужное и щеточное оборудование: / *Plough and brush equipment*	
- ширина рабочей зоны плуга/щетки / *Width of working are plough / brush*	2,5/2,3
- рабочая скорость движения с плугом/щеткой, км/ч / *Operating speed with plough /brush , km / h*	40/20
Плуг одноотвальный с резиновым лемехом / *Single-moldboard plough with rubber share*	
Щетка цилиндрическая с ворсом из полимерного материала / *Cylindrical brush with bristles made of polymeric material*	
Распределение полной массы / *Distribution of the gross mass*	
- на переднюю ось, кг / *on front axle, kg*	6500
- на задний мост, кг / *on rear axle, kg*	11500
Базовое шасси / *Base chassis*	МАЗ-5337А2-340
Колесная база, мм / *Wheelbase, mm*	3950
Двигатель / *Engine*	ЯМЗ-6563.10, 169 кВт(230л.с)
Коробка передач / *Gearbox*	КП ЯМЗ-2361-06
Число передач КП / *Number of speeds*	5
Топливный бак, л / *Fuel tank, l*	200
Размерность шин / *Tyres dimensions*	12.00R20
Кабина / *Cabin*	Малая / *Small*
Производитель оборудования и модель / *Equipment manufacturer and model*	КО-806-20 ("Коммаш")

Тех. параметры и габарит. размеры приведены для базовых комплектаций / *Technical data and dimensions are given for standard configuration*

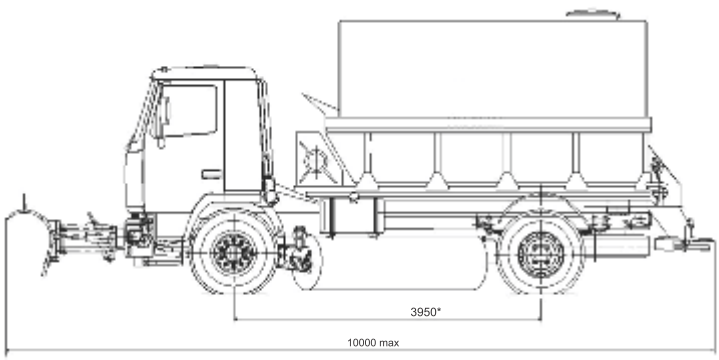

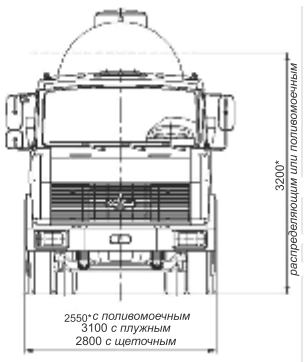

КОМБИНИРОВАННАЯ ДОРОЖНАЯ МАШИНА
COMBINED TRUCK

Предназначена для всесезонного использования по содержанию городских дорог с асфальтовым и бетонным покрытием

Designed for all-season city roads maintenance with asphalt and concrete cover

(4x2)

МАЗ / MAZ -5912В2-310

	-5912В2-310
	Евро-4 / *Euro-4*
Комплектации машин: / *Machines configuration:*	
Поливомоечное, плужное, щеточное оборудование / *Washing, plough, brush equipment*	МАЗ-5912В2-311
Распределяющие, плужное, щеточное оборудование / *Distributors, plough, brush equipment*	МАЗ-5912В2-312
Полная масса, кг, не более / *Gross mass, kg*	19000
Распределяющее оборудование: / *Distributing equipment*	
- ширина рабочей зоны посыпки, м/ *spreading width of working area , m*	4-9
- плотность посыпки инертными материалами, г/м ^{2} / *density of spreding inert materials, g/m^2*	100-400
- объем загружаемых материалов в кузов, м^3, не более / *loading materials volume, m^3*	8800
- рабочая скорость движения, км/ч, не более / *operating speed, km / h*	10-20
Поливомоечное оборудование: / *Washing equipment*	
- ширина рабочей зоны при мойке, м/ *width of working area when washing , m*	2,5
- рабочее давление воды, Мпа / *operating water pressure, Mpa*	0,8
- вместимость цистерны, дм^3 / *tank capacity, l*	9000
- рабочая скорость движения, км/ч, не более / *Operating speed, km / h*	10-20
Плужное и щеточное оборудование: / *Plough and brush equipment*	
- ширина рабочей зоны плуга/щетки / *Width of working are plough / brush*	2,5/2,3
- рабочая скорость движения с плугом/щеткой, км/ч / *Operating speed with plough /brush , km / h*	40/20
Плуг одноотвальный с резиновым лемехом / *Single-moldboard plough with rubber share*	
Щетка цилиндрическая с ворсом из полимерного материала / *Cylindrical brush with bristles made of polymeric material*	
Распределение полной массы / *Distribution of the gross mass*	
- на переднюю ось, кг / *on front axle, kg*	7500
- на задний мост, кг / *on rear axle, kg*	11500
Базовое шасси / *Base chassis*	МАЗ-5340В2-485-000
Колесная база, мм / *Wheelbase, mm*	4000
Двигатель / *Engine*	ЯМЗ-5363, 176 кВт(240л.с)
Коробка отбора мощности / *Power take-off*	NH/1c
Коробка передач / *Gearbox*	КП 9JS135A
Число передач КП / *Number of speeds*	9
Топливный бак, л / *Fuel tank, l*	300
Размерность шин / *Tyres dimensions*	315/80R22,5
Кабина / *Cabin*	Малая, 3-х местная / *Small, 3 seats*
Производитель оборудования и модель / *Equipment manufacturer and model*	КО-806 ("Коммаш")

Тех. параметры и габарит. размеры приведены для базовых комплектаций / *Technical data and dimensions are given for standard configuration*

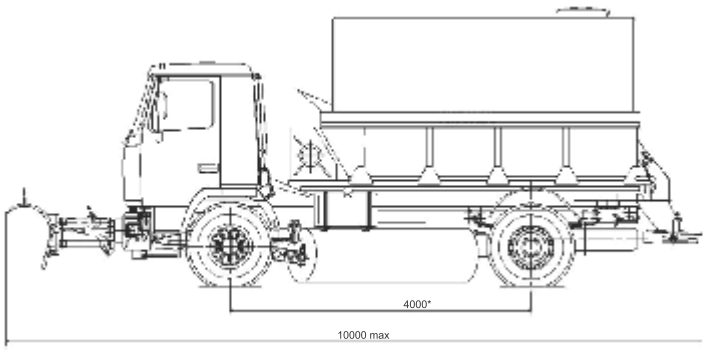

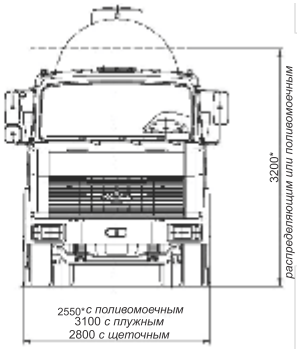

МУСОРОВОЗ С ЗАДНЕЙ ЗАГРУЗКОЙ
REAR LOADING GARBAGE COLLECTOR

Предназначены для механизированной и ручной загрузки, уплотнения, транспортировки и выгрузки твердых коммунальных отходов

Designed for mechanized and the manual loading, compaction, transportation and unloading of solid municipal waste

(4x2)

МАЗ / MAZ -5907В2-310

	-5907В2-310
	Евро-4 / *Euro-4*
Технологическая вместимость кузова, м³ / *Technological body volume, m³*	16
Полная масса, кг, не более / *Gross mass, kg*	20500
Масса снаряженная, кг / *Equipped mass, kg*	12800
Масса загружаемых бытовых отходов, кг, не более/ *Loaded waste mass, kg*	7625
Диапазон плотности твердых коммунальных отходов под загрузку, кг/м³ / *The density range of solid municipal waste for loading, kg/m³*	95-205
Коэффициент уплотнения: / *Compaction factor*	
- при плотности ТКО 95 кг/м³ / *at a density of 95 kg of SMW / m³*	до 6
- при плотности ТКО 135 кг/м³ / *at a density of 95 kg of SMW / m³*	до 4
- при плотности ТКО более 185 кг/м³ / *at a density of 95 kg of SMW / m³*	до 3
Вместимость загрузочной емкости заднего борта, м³, не менее / *Loading container capacity of rear side, m³, not less*	1,5
Управление спецоборудованием / *Control of special equipment*	Полуавтоматическое или ручное / *Semi-automatic or manual*
Режим работы / *Operation mode*	Непрерывный или циклический / *Continuous or cyclical*
Грузоподъемность опрокидывателя, кг/ *Dumper payload capacity, kg*	*700*
Распределение полной массы / *Distribution of the gross mass*	
- на переднюю ось, кг / *on front axle, kg*	7500
- на задний мост, кг / *on rear axle, kg*	13000
Базовое шасси / *Base chassis*	МАЗ-5340В2-485-013
Колесная база, мм / *Wheelbase, mm*	4000
Двигатель / *Engine*	ЯМЗ-5363, 176 кВт(240л.с)
Коробка отбора мощности / *Power take-off*	NH/1c
Коробка передач / *Gearbox*	КП 9JS135A
Число передач КП / *Number of speeds*	9
Топливный бак, л / *Fuel tank, l*	300
Размерность шин / *Tyres dimensions*	315/80R22,5
Кабина / *Cabin*	Малая, 3-х местная / *Small, 3 seats*
Производитель оборудования и модель / *Equipment manufacturer and model*	КО-427-73 ("Коммаш")

Тех. параметры и габарит. размеры приведены для базовых комплектаций / *Technical data and dimensions are given for standard configuration*

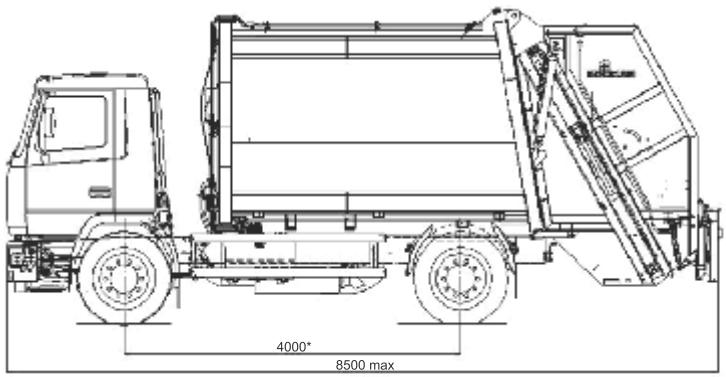

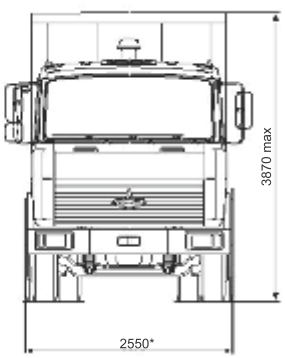

КОМБИНИРОВАННАЯ ДОРОЖНАЯ МАШИНА
COMBINED TRUCK

Предназначена для посыпки инертными материалами и очистки дорожного полотна от снега в зимнии пѐриод

Designed for spreading inert materials and cleaning the traffic-bearing surface from snow in wintertime

(4x2)
МАЗ / MAZ -5915А2-490

	-5915А2-490
	Евро-3 / *Euro-3*
Полная масса, кг, не более / *Gross mass, kg*	18200
Распределяющее оборудование: / *Distributing equipment*	
- ширина рабочей зоны посыпки, м / *spreading width of working area , m*	4-10
- плотность посыпки инертными материалами, г/м ^{2} / *density of spreding inert materials, g/m^2*	50-500
- масса загружаемых материалов в кузов, кг, не более / *loaded materials mass, kg*	5
- рабочая скорость движения, км/ч, не более / *operating speed, km / h*	10-20
Плужное оборудование / *Plough equipment*	
- ширина рабочей зоны плуга/щетки / *Width of working area plough / brush*	2,5
- рабочая скорость движения с плугом/щеткой, км/ч / *Operating speed plough /brush , km / h*	40
Плуг одноотвальный с резиновым лемехом / *Single-moldboard plough with rubber share*	
Распределение полной массы / *Distribution of the gross mass*	
- на переднюю ось, кг / *on front axle, kg*	6700
- на задний мост, кг / *on rear axle, kg*	11500
Базовое шасси / *Base chassis*	МАЗ-5551А2-320
Колесная база, мм / *Wheelbase, mm*	3300
Двигатель / *Engine*	ЯМЗ-6563.10, 169 кВт(230л.с)
Коробка передач / *Gearbox*	КП ЯМЗ-2361
Число передач КП / *Number of speeds*	5
Топливный бак, л / *Fuel tank, l*	200
Размерность шин / *Tyres dimensions*	12.00R20
Кабина / *Cabin*	Малая / *Small*
Производитель оборудования и модель / *Equipment manufacturer and model*	СДК-5551 («САА3»)

Тех. параметры и габарит. размеры приведены для базовых комплектаций / *Technical data and dimensions are given for standard configuration*

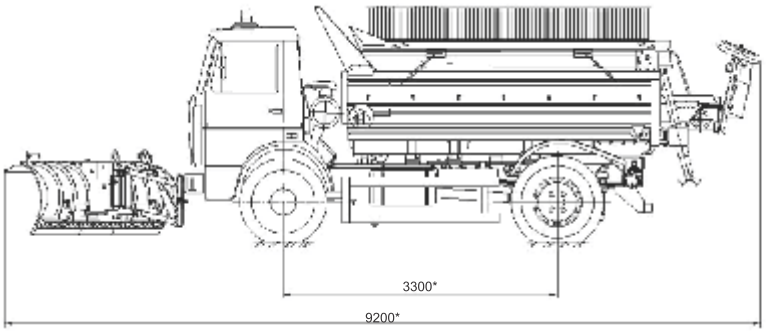

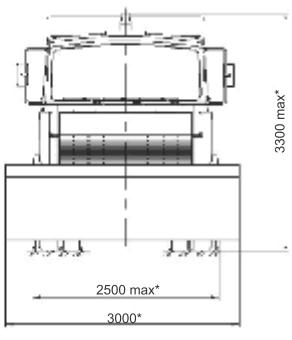

ПОДМЕТАЛЬНО-УБОРОЧНАЯ МАШИНА
STREET SWEEPER

Подметально-уборочная машина предназначена для механизированной уборки проезжей части магистральных дорог, улиц и других территорий с асфальтовым или цементобетонным покрытием
Sweeping machine designed for mechanized cleaning of traffic areas of high-ways, streets and other areas with asphalt or concrete covering with dampening of the surfaces

(4x2)

МАЗ / MAZ
-5917А2-390

	-5917А2-390
	Евро-3 / *Euro-3*
Вместимость кузова, м^3 / *Body capacity, m^3*	7,0
Полная масса, кг, не более / *Gross mass, kg*	19500
Масса снаряженная, кг / *Equipped mass, kg*	12300
Масса загружаемого смета, кг, не более/ *Weight of loas sweepings, kg*	7200
Вместимость водяного бака системы увлажнения , м^3 , не более / *Capacity of water tank of humidification system, m^3*	1,2
Ширина уборки, м, не менее / *Width of cleaned area, m*	2,5
Рабочая скорость, км/ч / *Working speed, km/h*	2-8
Уровень начальной загрязненности дороги, кг/м^2 / *Initial level of road contamination, kg/m^2*	1,2
Диаметр всасывающего рукава подборщика, мм / *Diameter of piker suction hose, mm*	360
Распределение полной массы / *Distribution of the gross mass*	
- на переднюю ось, кг / *on front axle, kg*	6500
- на задний мост, кг / *on rear axle, kg*	13500
Базовое шасси / *Base chassis*	МАЗ-5337А2-383
Колесная база, мм / *Wheelbase, mm*	3950
Двигатель / *Engine*	ЯМЗ-6563.10, 169 кВт(230л.с)
Коробка передач / *Gearbox*	КП ЯМЗ-2361-06
Число передач КП / *Number of speeds*	5
Топливный бак, л / *Fuel tank, l*	200
Размерность шин / *Tyres dimensions*	12.00R20
Кабина / *Cabin*	Малая / *Small*
Производитель оборудования и модель / *Equipment manufacturer and model*	КО-326 («Коммаш»)

Тех. параметры и габарит. размеры приведены для базовых комплектаций / *Technical data and dimensions are given for standard configuration*

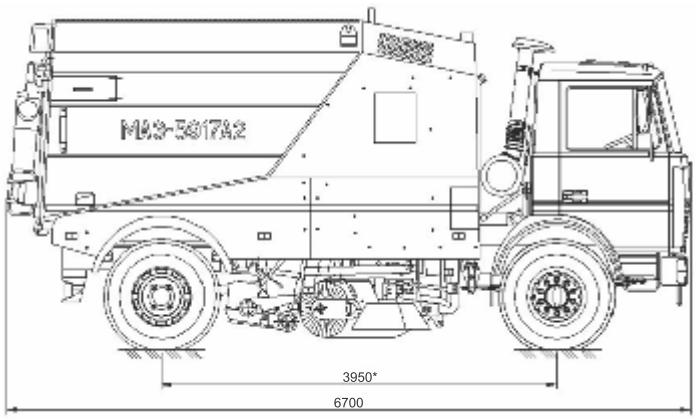

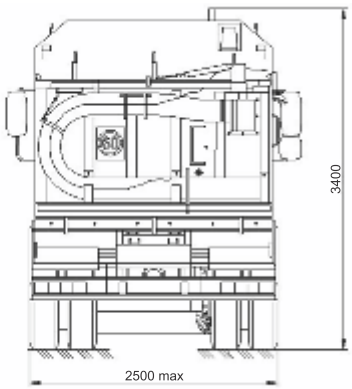

ПОДМЕТАЛЬНО-УБОРОЧНАЯ МАШИНА
STREET SWEEPER

Подметально-уборочная машина предназначена для механизированной уборки проезжей части магистральных дорог, улиц и других территорий с асфальтовым или цементобетонным покрытием

Sweeping machine designed for mechanized cleaning of traffic areas of high-ways, streets and other areas with asphalt or concrete covering with dampening of the surfaces

(4x2)
МАЗ / MAZ -5917B2-F10

	-5917B2-F10
Базовое шасси / *Base chassis*	МАЗ-5340B2-425-030
Вместимость кузова, м^3 / *Body capacity, m^3*	6
Полная масса, кг / *Gross weight, kg*	19000
Масса снаряженная, кг / *Equipped mass, kg*	8235
Масса спецоборудования, кг / *Special equipment mass, kg*	1535
Вместимость водяного бака системы увлажнения, л / *Capacity of the water tank humidification system, l*	1200
Ширина уборки, м / *Cleaning width, m*	2,3
Диаметр всасывающего рукава подборщика, мм / *Collector suction arm diameter, mm*	600
Габаритные размеры, мм / *Overall dimensions, mm*	
длина, высота / *length, height*	3600,2150
Двигатель / *Engine*	ЯМЗ-5361.10
Экологическая норма / *Ecological standard*	Евро-4 / *Euro-4*
Мощность двигателя, кВт/л.с / *Power, kW/hp*	176 (240)
Коробка передач / *Gearbox*	ZF9S1310T0
Тип коробки передач / *Gearbox type*	Механическая
Число передач КП / *Number of gears*	9
Размерность шин / *Tyres dimensions*	315/80R22.5
Топливный бак, л / *Fuel tank, l*	200
Производитель оборудования / *Equipment manufacturer*	FAUN

Тех. параметры и габаритные размеры приведены для базовых комплектаций / *Technical data and dimensions are given for standard configuration*

ПОДМЕТАЛЬНО-УБОРОЧНАЯ МАШИНА
STREET SWEEPER

Подметально-уборочная машина предназначена для механизированной уборки проезжей части магистральных дорог, улиц и других территорий с асфальтовым или цементобетонным покрытием

Sweeping machine designed for mechanized cleaning of traffic areas of high-ways, streets and other areas with asphalt or concrete covering with dampening of the surfaces

(4x2)

МАЗ / MAZ -5917B2-Z10

	-5917B2-Z10
Базовое шасси / *Base chassis*	МАЗ-5340B2-485-011P1
Вместимость кузова, м^3 / *Body capacity, m^3*	8
Масса загружаемого смета, кг / *Loaded waste mass, kg*	7000
Полная масса, кг / *Gross weight, kg*	19000
Масса спецоборудования, кг / *Special equipment mass, kg*	5500
Вместимость водяного бака системы увлажнения, л / *Capacity of the water tank humidification system, l*	1,3
Ширина уборки, м / *Cleaning width, m*	не менее 3,4
Диаметр всасывающего рукава подборщика, мм / *Collector suction arm diameter, mm*	250
Тип вентилятора / *Ventilating blower type*	центробежный
Количество щеток, шт / *Number of brums*	5
Рабочая скорость, км/ч / *Working speed, km/h*	до 15
Габаритные размеры, мм / *Overall dimensions, mm*	
длина,ширина, высота / *length, width, height*	6900/2550/3040
Двигатель / *Engine*	Cummins
Экологическая норма / *Ecological standard*	Евро-4 / *Euro-4*
Мощность двигателя, кВт/л.с / *Power, kW/hp*	160
Тип коробки передач / *Gearbox type*	Механическая
Размерность шин / *Tyres dimensions*	315/80R22,5
Топливный бак, л / *Fuel tank, l*	300
Производитель оборудования / *Equipment manufacturer*	ZOOMLION

Тех. параметры и габаритные размеры приведены для базовых комплектаций /*Technical data and dimensions are given for standard configuration*

ВАКУУМНАЯ МАШИНА
VACUUM MACHINE

Предназначена для вакуумной очистки выгребных ям и канализационных колодцев, транспортирования и выгрузки в местах утилизации жидких отходов, не содержащих горючих и взрывоопасных веществ
Designed for vacuum cleaning of cesspits and sewer manholes, transportation and unloading at places disposal of liquid waste, non-inflammable and non-explosive substances

(4x2)

МАЗ / MAZ
-5920А2-390

	-5920А2-390
	Евро-3 / *Euro-3*
Вместимость цистерны, дм^3 / *Tank capacity, l*	18,7
Полная масса, кг, не более / *Gross mass, kg*	18000
Масса снаряженная, кг / *Equipped mass, kg*	5
Глубина очищаемой ямы, м , не менее / *Cleaned pit depth, m*	4
Производительность вакуум-насоса, м^3/ч / *Vacuum pump output, m^3/h*	360
Разрежение в цистерне, МПа, не менее / *Rarefaction in the tank, not less, Mpa*	0,08
Время наполнения цистерны, мин / *Time for tank filling, min*	8
Время опорожнения цистерны, мин (под давлением) / *Time for tank unloading, min: under pressure*	6
Время опорожнения цистерны, мин (самотеком) / *Time for tank unloading, min: by gravity*	5
Распределение полной массы / *Distribution of the gross mass*	
- на переднюю ось, кг / *on front axle, kg*	6500
- на задний мост, кг / *on rear axle, kg*	11500
Базовое шасси / *Base chassis*	МАЗ-5337А2-340
Колесная база, мм / *Wheelbase, mm*	3950
Двигатель / *Engine*	ЯМЗ-6563.10, 169 кВт(230л.с)
Коробка передач / *Gearbox*	КП ЯМЗ-2361-06
Число передач КП / *Number of speeds*	5
Топливный бак, л / *Fuel tank, l*	200
Размерность шин / *Tyres dimensions*	12.00R20
Кабина / *Cabin*	Малая / *Small*
Производитель оборудования и модель / *Equipment manufacturer and model*	КО-523 («Коммаш», Арзамас)

Тех. параметры и габарит. размеры приведены для базовых комплектаций / *Technical data and dimensions are given for standard configuration*

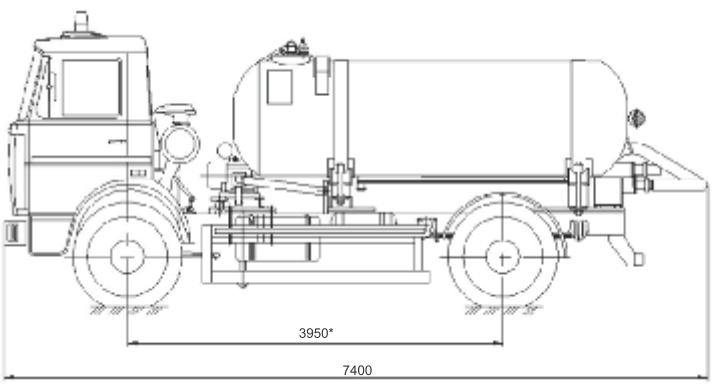

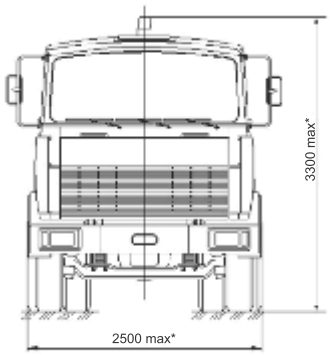

ИЛОСОСНАЯ МАШИНА
SEWAGE DISPOSAL TRUCK

Илососная машина предназначены для механизированнои очистки дождепрйемников (колодцев) городской дождевой (ливневой) канализационной сети от ила и транспортировки его к месту выгрузки

Designed for mechanized cleaning of rainwater inlets (manholes) of municipal rain (rainfall) sewer net of silt and for it's transportation to the place of unloading

(4x2)

МАЗ / MAZ
-5925А2-390

	-5925А2-390
	Евро-3 / *Euro-3*
Вместимость цистерны, дм^3 / *Tank capacity, l*	8,7
Полная масса, кг, не более / *Gross mass, kg*	18000
Масса снаряженная, кг / *Equipped mass, kg*	5
Глубина очищаемой ямы, м , не менее / *Cleaned pit depth, m*	4
Производительность вакуум-насоса, м^3/ч / *Vacuum pump output, m^3/h*	360
Разрежение в цистерне, МПа, не менее / *Rarefaction in the tank, not less, Mpa*	0,08
Время наполнения цистерны, мин / *Time for tank filling, min*	8
Время опорожнения цистерны, мин (под давлением) / *Time for tank unloading, min: under pressure*	6
Время опорожнения цистерны, мин (самотеком) / *Time for tank unloading, min: by gravity*	5
Распределение полной массы / *Distribution of the gross mass*	
- на переднюю ось, кг / *on front axle, kg*	6500
- на задний мост, кг / *on rear axle, kg*	11500
Базовое шасси / *Base chassis*	МАЗ-5337А2-340
Колесная база, мм / *Wheelbase, mm*	3950
Двигатель / *Engine*	ЯМЗ-6563.10, 169 кВт(230л.с)
Коробка передач / *Gearbox*	КП ЯМЗ-2361-06
Число передач КП / *Number of speeds*	5
Топливный бак, л / *Fuel tank, l*	200
Размерность шин / *Tyres dimensions*	12.00R20
Кабина / *Cabin*	Малая / *Small*
Производитель оборудования и модель / *Equipment manufacturer and model*	КО-524 («Коммаш», Арзамас)

Тех. параметры и габарит. размеры приведены для базовых комплектаций / *Technical data and dimensions are given for standard configuration*

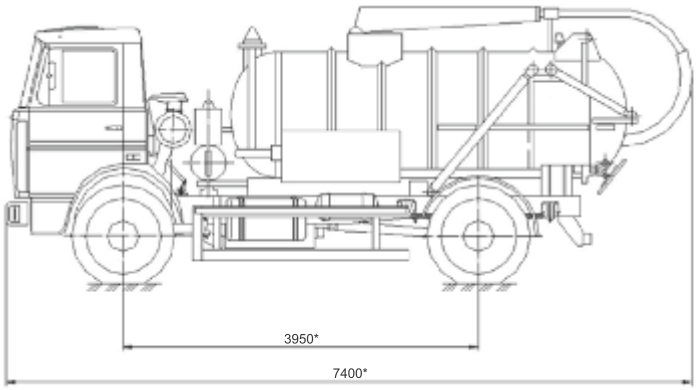

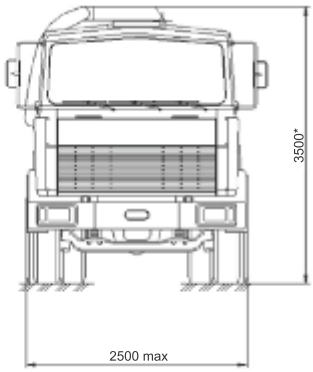

МУСОРОВОЗ С ЗАДНЕЙ ЗАГРУЗКОЙ
REAR LOADING GARBAGE COLLECTOR

Предназначены для механизированной и ручной загрузки, уплотнения, транспортировки и выгрузки твердых коммунальных отходов

Designed for mechanized and the manual loading, compaction, transportation and unloading of solid municipal waste

(6x4)
МАЗ / MAZ -6902B5-010 «Сапфир»

	-6902B5-010
	Евро-4 / *Euro-4*
Технологическая вместимость кузова, м³ / *Technological body volume, m³*	24
Полная масса, кг, не более / *Gross mass, kg*	33500
Масса снаряженная, кг / *Equipped mass, kg*	16900
Масса загружаемых бытовых отходов, кг, не более/ *Loaded waste mass, kg*	16000
Диапазон плотности твердых коммунальных отходов под загрузку, кг/м³ / *The density range of solid municipal waste for loading, kg/m³*	95-205
Коэффициент уплотнения: / *Compaction factor*	
- при плотности ТКО 95 кг/м³ / *at a density of 95 kg of SMW / m³*	до 6
- при плотности ТКО 135 кг/м³ / *at a density of 95 kg of SMW / m³*	до 4
- при плотности ТКО более 185 кг/м³ / *at a density of 95 kg of SMW / m³*	до 3
Вместимость загрузочной емкости заднего борта, м³, не менее / *Loading container capacity of rear side, m³, not less*	1,8
Управление спецоборудованием / *Control of special equipment*	Полуавтоматическое или ручное / *Semi-automatic or manual*
Режим работы / *Operation mode*	Непрерывный или циклический / *Continuous or cyclical*
Грузоподъемность опрокидывателя, кг/ *Dumper payload capacity, kg*	700
Распределение полной массы / *Distribution of the gross mass*	
- на переднюю ось, кг / *on front axle, kg*	7500
- на задний мост, кг / *on rear axle, kg*	26000
Базовое шасси / *Base chassis*	МАЗ-6312B5-456-012P1
Колесная база, мм / *Wheelbase, mm*	4500
Двигатель / *Engine*	ЯМЗ-536, 228 кВт(310л.с)
Коробка отбора мощности / *Power take-off*	NH/1c
Коробка передач / *Gearbox*	КП ZF 9S1310TO
Число передач КП / *Number of speeds*	9
Топливный бак, л / *Fuel tank, l*	300
Размерность шин / *Tyres dimensions*	315/80R22,5
Кабина / *Cabin*	Малая, 3-х местная / *Small, 3 seats*
Производитель оборудования и модель / *Equipment manufacturer and model*	«Могилёвтрансмаш»

Тех. параметры и габарит. размеры приведены для базовых комплектаций / *Technical data and dimensions are given for standard configuration*

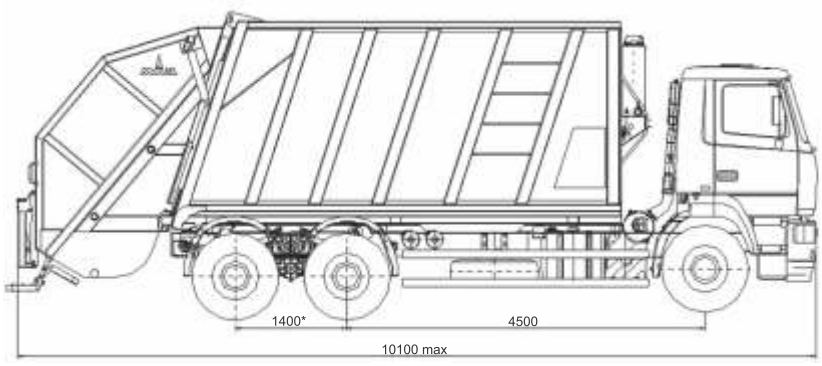

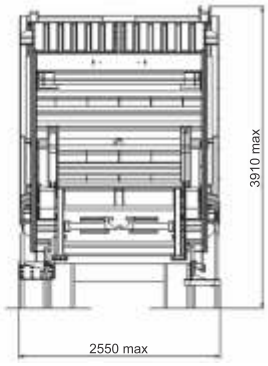

МУСОРОВОЗ С ЗАДНЕЙ ЗАГРУЗКОЙ
REAR LOADING GARBAGE COLLECTOR

Предназначены для механизированной загрузки из контейнеров, уплотнения, транспортировки и выгрузки твердых коммунальных отходов

Designed for mechanized loading of containers, compaction, transportation and unloading of solid municipal waste

(6x4)

МАЗ / MAZ -6903В3-310

	-6903В3-310
	Евро-4 / *Euro-4*
Технологическая вместимость кузова, м³ / *Technological body volume, m³*	20
Полная масса, кг, не более / *Gross mass, kg*	26500
Масса снаряженная, кг / *Equipped mass, kg*	15850
Масса загружаемых бытовых отходов, кг, не более/ *Loaded waste mass, kg*	10575
Диапазон плотности твердых коммунальных отходов под загрузку, кг/м³ / *The density range of solid municipal waste for loading, kg/m³*	95-205
Коэффициент уплотнения: / *Compaction factor*	
- при плотности ТКО 95 кг/м³ / *at a density of 95 kg of SMW / m³*	до 6
- при плотности ТКО 135 кг/м³ / *at a density of 95 kg of SMW / m³*	до 4
- при плотности ТКО более 185 кг/м³ / *at a density of 95 kg of SMW / m³*	до 3
Вместимость загрузочной емкости заднего борта, м³, не менее / *Loading container capacity of rear side, m³, not less*	1,8
Управление спецоборудованием / *Control of special equipment*	Полуавтоматическое или ручное / *Semi-automatic or manual*
Режим работы / *Operation mode*	Непрерывный или циклический / *Continuous or cyclical*
Грузоподъемность опрокидывателя, кг/ *Dumper payload capacity, kg*	700
Распределение полной массы / *Distribution of the gross mass*	
- на переднюю ось, кг / *on front axle, kg*	7500
- на задний мост, кг / *on rear axle, kg*	19000
Базовое шасси / *Base chassis*	МАЗ-6312В3-425-010
Колесная база, мм / *Wheelbase, mm*	3950
Двигатель / *Engine*	ЯМЗ-5361, 198 кВт(270л.с)
Коробка отбора мощности / *Power take-off*	NH/1c
Коробка передач / *Gearbox*	КП 9s1310T0
Число передач КП / *Number of speeds*	9
Топливный бак, л / *Fuel tank, l*	300
Размерность шин / *Tyres dimensions*	315/80R22,5
Кабина / *Cabin*	Малая, 3-х местная / *Small, 3 seats*
Производитель оборудования и модель / *Equipment manufacturer and model*	КО-427-42 ("Коммаш")

Тех. параметры и габарит. размеры приведены для базовых комплектаций / *Technical data and dimensions are given for standard configuration*

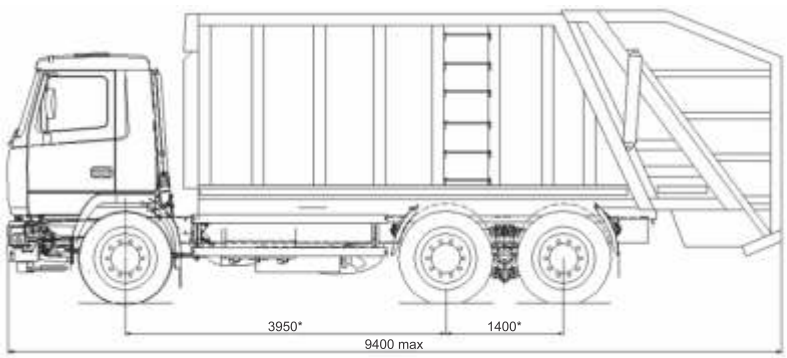

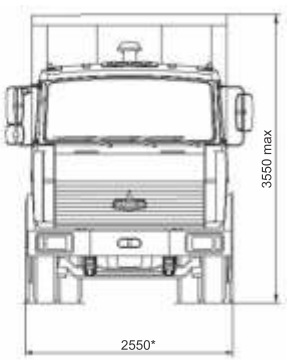

МУСОРОВОЗ С ЗАДНЕЙ ЗАГРУЗКОЙ
REAR LOADING GARBAGE COLLECTOR

Предназначены для механизированной и ручной загрузки, уплотнения, транспортировки и выгрузки твердых коммунальных отходов

Designed for mechanized and the manual loading, compaction, transportation and unloading of solid municipal waste

(6x4)

МАЗ / MAZ -6904B3-310

	-6904B3-310
	Евро-4 / *Euro-4*
Технологическая вместимость кузова, м³ / *Technological body volume, m³*	22
Полная масса, кг, не более / *Gross mass, kg*	2500
Масса снаряженная, кг / *Equipped mass, kg*	15750
Масса загружаемых бытовых отходов, кг, не более/ *Loaded waste mass, kg*	10675
Диапазон плотности твердых коммунальных отходов под загрузку, кг/м³ / *The density range of solid municipal waste for loading, kg/m³*	95-205
Коэффициент уплотнения: / *Compaction factor*	
- при плотности ТКО 95 кг/м³ / *at a density of 95 kg of SMW / m³*	до 6
- при плотности ТКО 135 кг/м³ / *at a density of 95 kg of SMW / m³*	до 4
- при плотности ТКО более 185 кг/м³ / *at a density of 95 kg of SMW / m³*	до 3
Вместимость загрузочной емкости заднего борта, м³, не менее / *Loading container capacity of rear side, m³, not less*	1,5
Управление спецоборудованием / *Control of special equipment*	Полуавтоматическое или ручное / *Semi-automatic or manual*
Режим работы / *Operation mode*	Непрерывный или циклический / *Continuous or cyclical*
Грузоподъемность опрокидывателя, кг/ *Dumper payload capacity, kg*	700
Распределение полной массы / *Distribution of the gross mass*	
- на переднюю ось, кг / *on front axle, kg*	7500
- на задний мост, кг / *on rear axle, kg*	19000
Базовое шасси / *Base chassis*	МАЗ-6312B3-425-010
Колесная база, мм / *Wheelbase, mm*	3950
Двигатель / *Engine*	ЯМЗ-5361, 198 кВт(270л.с)
Коробка отбора мощности / *Power take-off*	NH/1c
Коробка передач / *Gearbox*	КП 9s1310T0
Число передач КП / *Number of speeds*	9
Топливный бак, л / *Fuel tank, l*	300
Размерность шин / *Tyres dimensions*	315/80R22,5
Кабина / *Cabin*	Малая, 3-х местная / *Small, 3 seatsl*
Производитель оборудования и модель / *Equipment manufacturer and model*	КО-427-90 ("Коммаш")

Тех. параметры и габарит. размеры приведены для базовых комплектаций / *Technical data and dimensions are given for standard configuration*

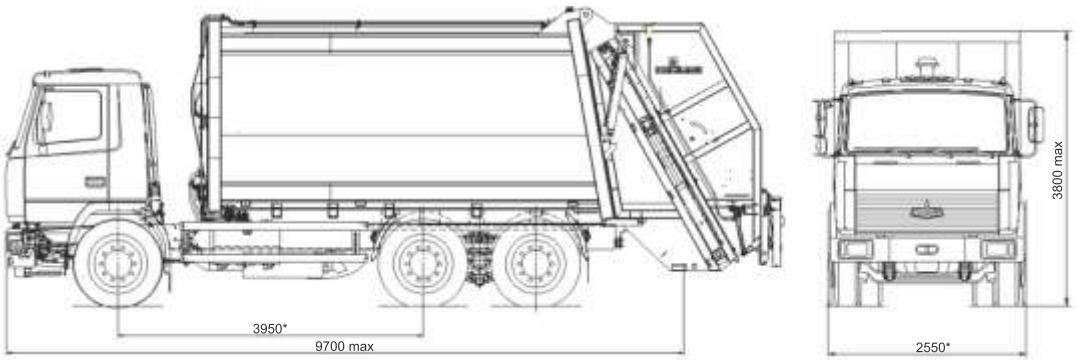

МУСОРОВОЗ С ЗАДНЕЙ ЗАГРУЗКОЙ
REAR LOADING GARBAGE COLLECTOR

Предназначены для механизированной и ручной загрузки, уплотнения, транспортировки и выгрузки твердых коммунальных отходов

Designed for mechanized and the manual loading, compaction, transportation and unloading of solid municipal waste

(4x2)
МАЗ / MAZ -690GB5-N10

	-690GB5-N10
Базовое шасси / *Base chassis*	МАЗ-6312B5-456-012
Полная масса, кг / *Gross weight, kg*	33500
Distribution of technically permissible total weight of truck	
- на переднюю ось, кг / *on front axle, kg*	7500
- на заднюю ось, кг / *on rear axle, kg*	26000
Полный вес подъемного устройства, кг / *Total weight of lifting arrangement, kg*	565
Грузоподъемность портального подъемника, т / *Gantry elevator capacity, t*	3
Коэффициент прессования / *Pressure coefficient*	7
Усилие прессования, т / *Pressing force*	32
Цикл прессования, сек / *Press cycle, s*	25
Максимальное давление системы, бар / *Maximum system pressure*	255
Поток гидравлики, л/мин / *Hydraulic flow*	105-130
Объем контейнеров, л / *Volume of containers, l*	120-1110
Ширина выгрузки, мм / *Loading width, mm*	1975
Габаритные размеры, мм / *Overall dimensions, mm*	
длина, высота / *length, height*	9324/3637
Экологическая норма / *Ecological standard*	Евро-4 / *Euro-4*
Колесная формула / *Wheel formula*	6x4
Мощность двигателя, л.с / *Power, h.p*	312
Тип коробки передач / *Gearbox type*	Механическая
Размерность шин / *Tyres dimensions*	315/80R22,5
Топливный бак, л / *Fuel tank, l*	300
Производитель оборудования / *Equipment manufacturer*	GeesinkNorba

Тех. параметры и габаритные размеры приведены для базовых комплектаций /*Technical data and dimensions are given for standard configuration*